Packaging Information / Reference Pattern Layout Dimensions

●SMA

Unit: mm

■Packaging Information

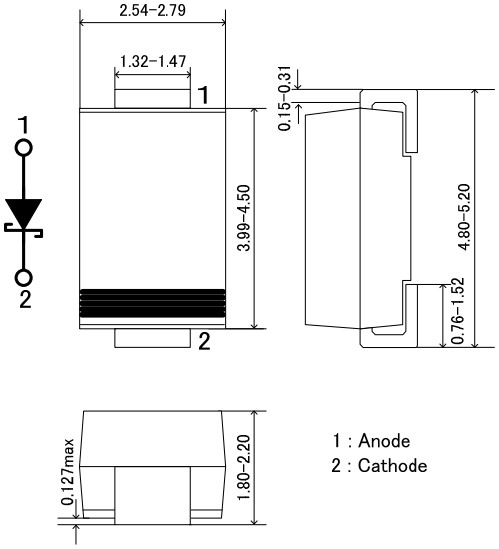

■Reference Pattern Layout Dimensions

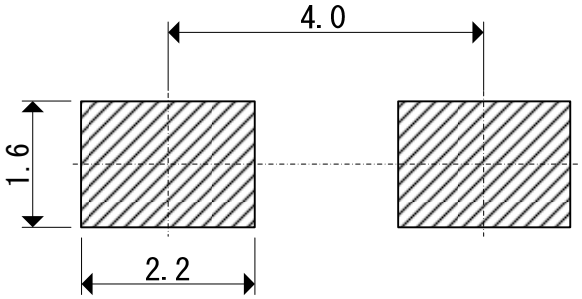

Taping Specifications

●SMA Reel

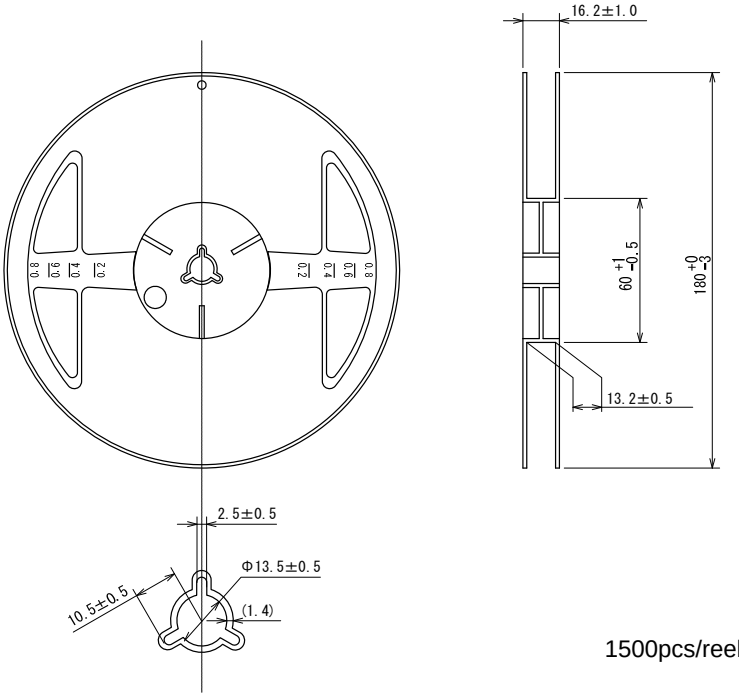

Unit: mm

1500pcs/reel

●Taping Specifications

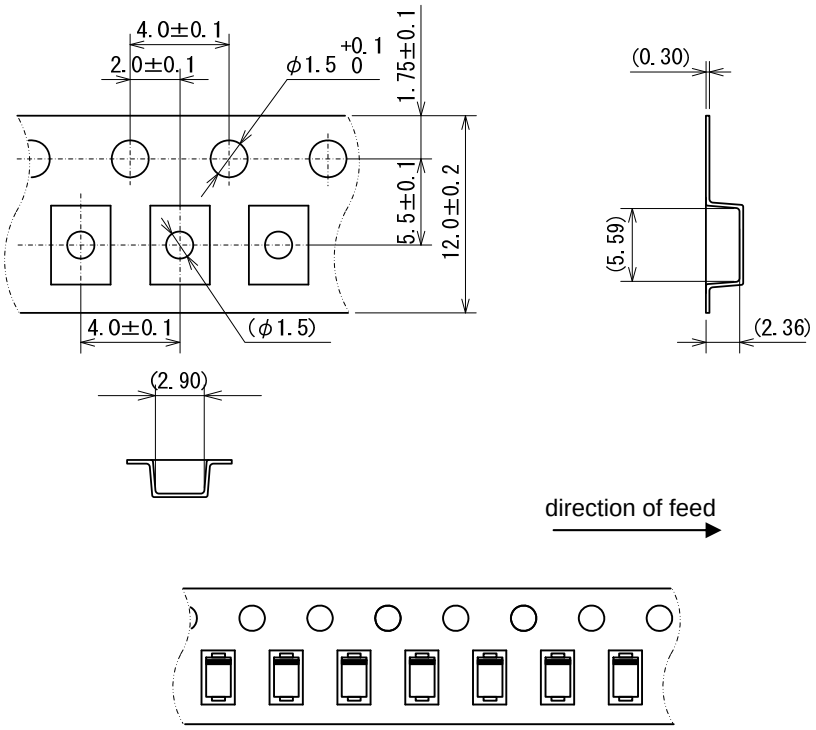

R Type :[Device orientation : Right]

Standard feed

SMA構造図
SMA Perspective

TOREX

RoHS対応品
RoHS Compliance

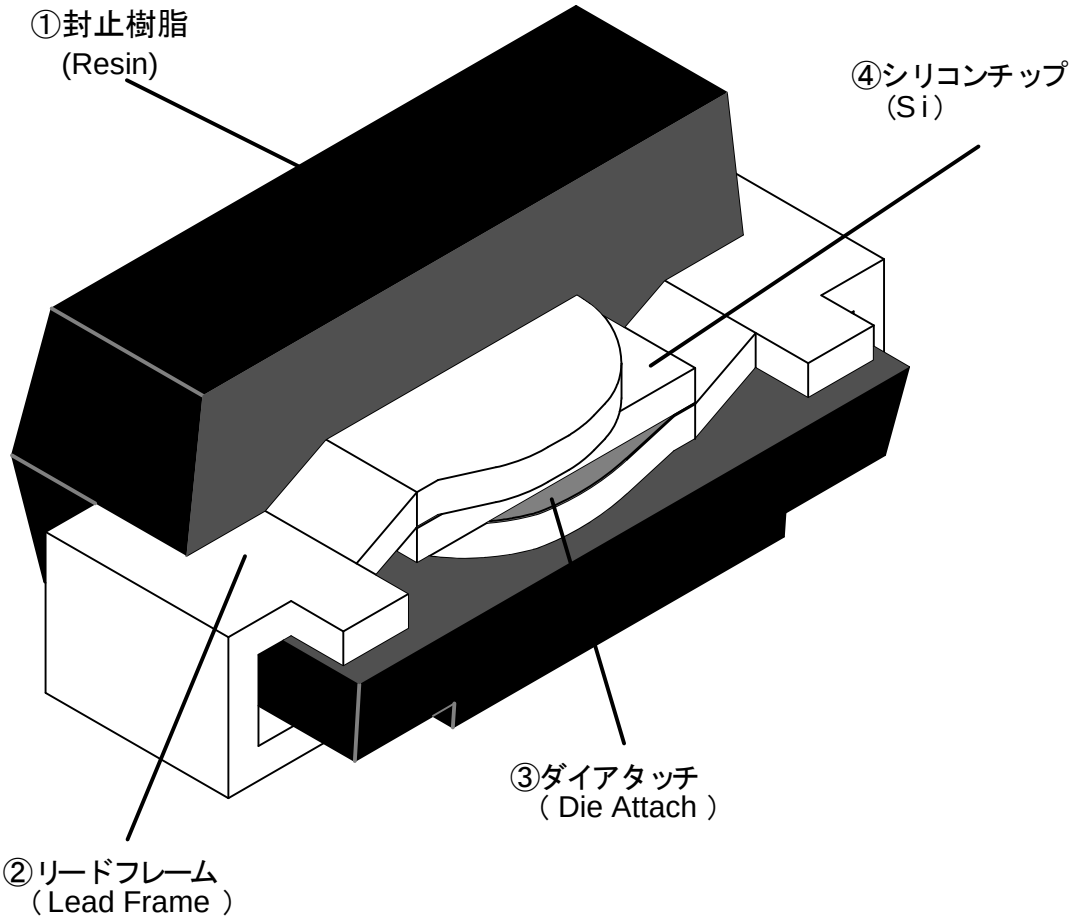

項 目 Item		材 料 Material	備 考 Note
①	封止樹脂 Resin	エポキシ樹脂 Epoxy resin	難燃グレード/Flammability rating UL94V-0
②	リードフレーム Lead frame	銅系 Copper alloy	
	端子処理 Lead plating	鉛フリーはんだメッキ Lead(Pb) free solder plating	Sn100%
③	ダイアタッチ Die attach	高融点はんだ High melting point solder	
④	シリコンチップ Si	Si	

捺印表示 Marking	レーザー Laser marking